NAPETOST / VOLTAGE	120V
FREKVENCA / FREQUENCY	60Hz
NAZIVNA MOČ / NOMINAL POWER	1000W

Po UL predpisih
In accordance with UL

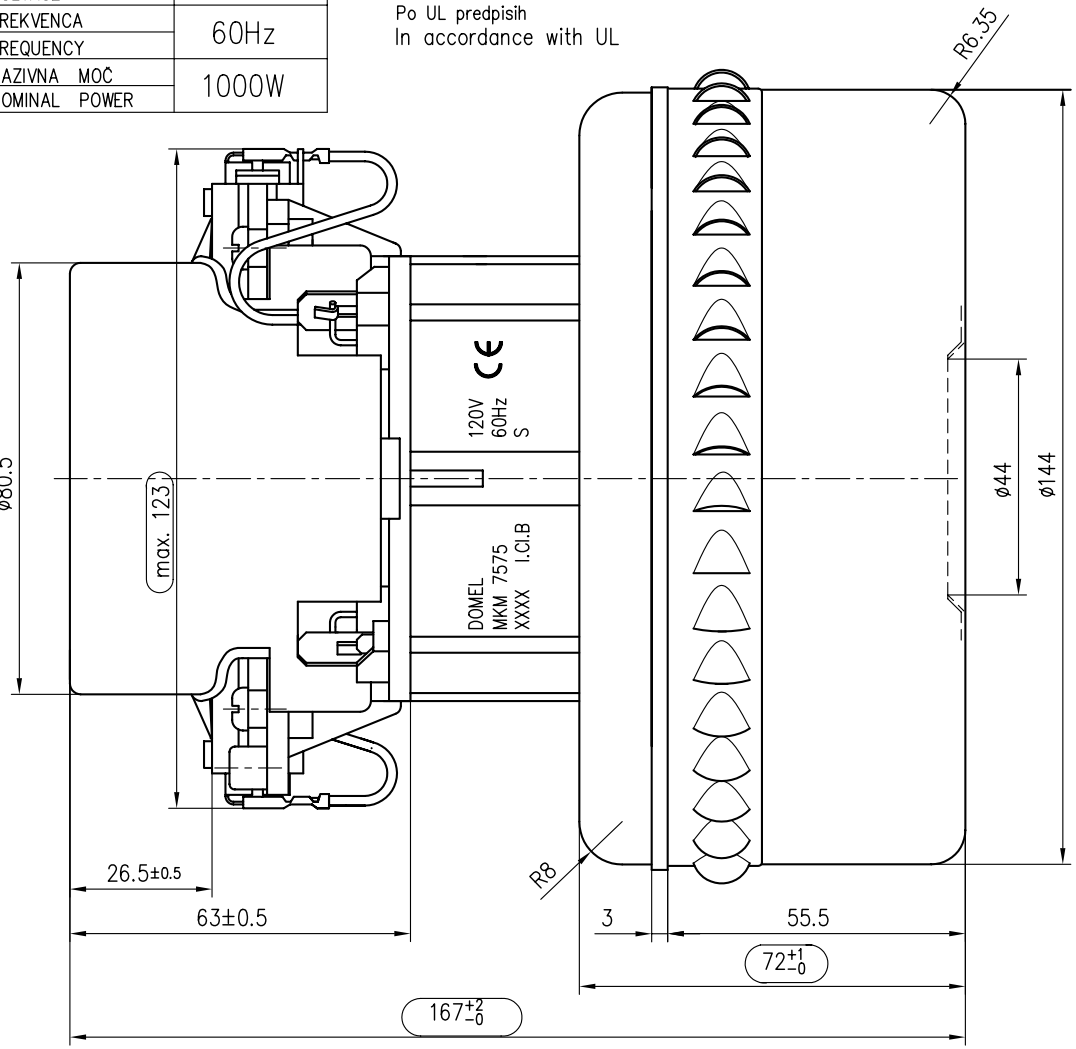

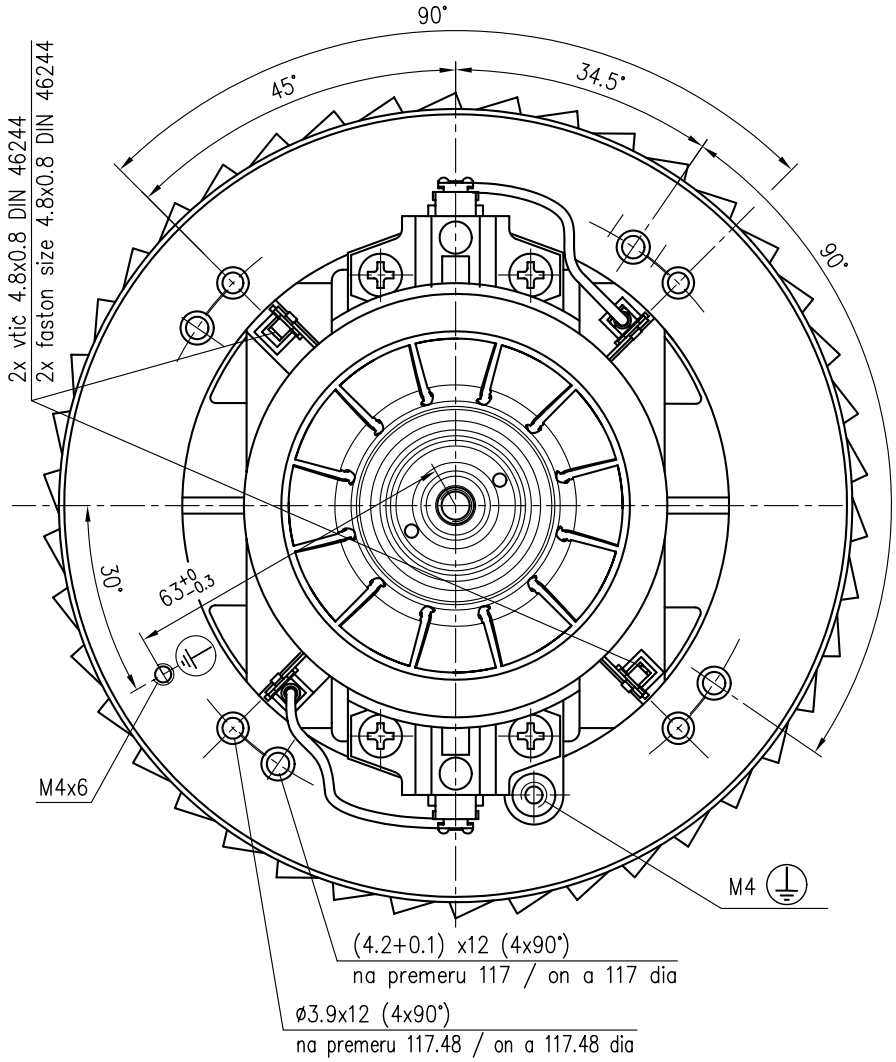

All dimensions in mm.

OSNOVNE ZNAČILNOSTI		TYPICAL CHARACTERISTICS	
IZVEDBA	DVOSTOPENJSKA	FAN SYSTEM	TWO STAGE
VLEŽAJENJE	DVA KROGLIČNA LEŽAJA	BEARINGS	DUAL BALL
VRSTA PRETOKA	MIMO MOTORJA	DISCHARGE	BY PASS
SMER VRTENJA	LEVA	DIRECTION OF ROTATION	CCW

Ozn.	Št. obvestila	Datum	Ime
D1	8455	06.02.08	J. Luznar
C1	6838	30.01.04	J. Luznar
B4	5453	31.03.00	J. Luznar
A0	5220	16.07.99	S. Zgaga

Tolerance odprtih mer: ISO 2768 – m

Površinska hrapavost

Merilo: 1:1

Original format: ISO 5457 – A3

Gradivo

	Datum	Ime
Izdel.	20.05.99	J. Lotric
Pregl.	06.02.08	A. Mocnik

Naziv: SESALNA ENOTA
VACUUM CLEANER MOTOR
MKM 7575

DOMEL
Otoki 21, 4228 Železniki, Slovenija

Koda: 492.3.575

List 3+
Stran 1

Pripadnost

Namesto

Obr.: 02-01/3
Izdelano s CAD – ročno spreminjanje ni dovoljeno!
Vsak prenos tretjim osebam ali uporaba v nedogovorjene namene ni dovoljena po zakonu o avtorskih pravicah